Fiche technique

7933.400

Caisson encastrable pour recyclage
140 mm
Gris

EAN 5414425195145

Dimensions (mm)

Dimensions (HxLxP) (mm)	140 x 820 x 292
Dimensions de la découpe d'encastrement (HxL)(mm)	123 x 805
Hauteur minimale de la plinthe (mm)	150
Dimensions d'entrée (HxL)(mm)	89 x 222 / ø150 mm

Données techniques

Couleur de la grille	Gris
Filtre(s) monoblock compris	●
Nombre de filtre(s) monoblock	2
Entrée orientable	Haut / Arrière latéral / Latéral
A encastrer	Plinthe / Cloison / Plafond

Accessoire

Filtre monoblock pour recyclage	7900.055 (2x)
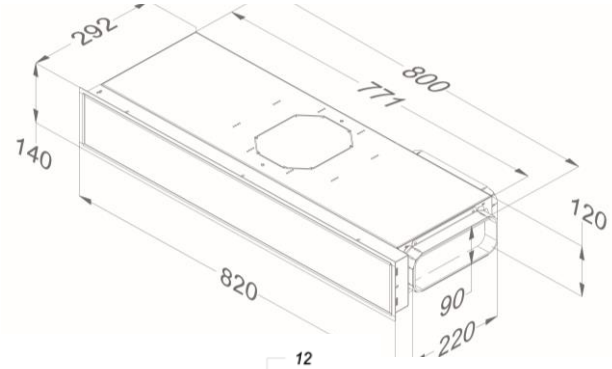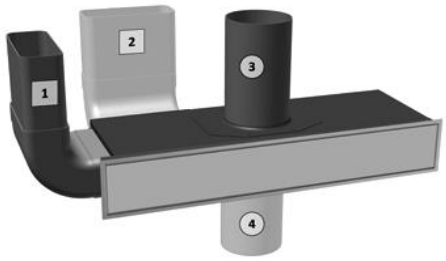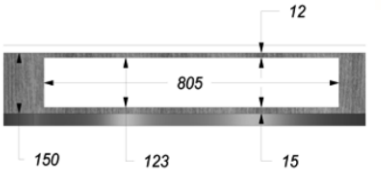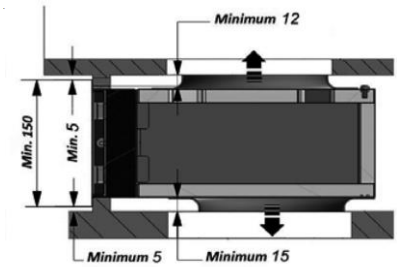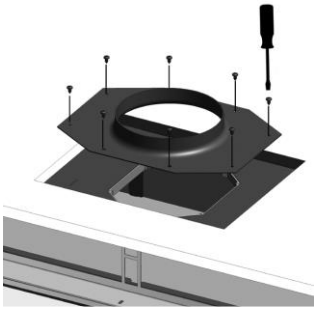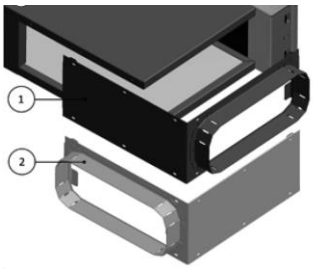
Dimensions